VOSS

SORTIMENTSOVERSIGT

Forår 2018

Indhold

Indbygningsovne 1

Kompakte produkter - Ovne 3

Kompakte produkter - Skuffer 4

Kogesektioner - Induktion 5

Kogesektioner - Keramiske 7

Komfurer - Induktion 8

Komfurer - Keramiske 9

Komfurer - Gas 11

Stregtegninger / Tilbehør 12

Indbygningsovne

	Voss Ovn IED880RF	**Voss Ovn IES980RF**	**Voss Ovn IEP970RF**	**Voss Ovn IEP970HV**
Anv. / Erstatter	VOSS Special	VOSS Special / IES980RF fra medio juni	VOSS Special	VOSS Special
Produktserie	SteamBoost	SteamCrisp	SteamBake	SteamBake
Farve	Rustfri stål	Rustfri stål	Rustfri stål	Hvid
Energieffektivitetsklasse	A+	A+	A+	A+
Nettovolume, liter	70	72	71	71
Ovnrum, rengøring	Damp	Pyrolyse	Pyrolyse	Pyrolyse
Indbyg HxBxD, mm	590x560x550	600x560x550	590x560x550	590x560x550
Temperaturinterval	30°C - 230°C	30°C - 300°C	30°C - 300°C	30°C - 300°C
Grilleffekt, W	2300	2300	2300	2300
Bagepladeareal, cm²	1424	1424	1424	1424
Ovnbelysning	Dobbelt	Enkelt	Enkelt	Enkelt
Madlavningstermometer	Ja	Ja	Ja	Ja
Betjening	Touch	Touch	Pop-ud knapper	Pop-ud knapper
Trykknapper	10, touch	10, touch	3, touch	3, touch
Display farve	Hvid	Hvid	Hvid	Hvid
Elekt. urfunktioner	Ur, minutur og timer	Ur, minutur og timer	Ur, minutur og timer	Ur, minutur og timer
Børnesikring af ovnlåge	Ja	Ja	Ja	Ja
Elektronisk temp.styring	Ja	Ja	Ja	Ja
Hurtig opvarm.funktion	Ja	Ja	Ja	Ja
SoftClose	Ja	-	Ja	Ja
Vandtank, kapacitet	950 ml			
Katalysator v/pyrolyse	-	Ja	Ja	Ja
Fedt- og lugtfilter	-	-	-	-
Tilbehør	1 bageplade, 1 bradepande, 1 rist, 1 professionel bageplade m / non-stick, 1 sæt professionelle gastronom bakker (2 stk.), en med og en uden huller, teleskopudtræk 1 niveau	2 bageplader, 1 bradepande, 1 rist, teleskopudtræk 1 niveau	1 bageplade, 1 bradepande, 1 rist, 1 professionel bageplade m / non-stick, teleskopudtræk 1 niveau	1 bageplade, 1 bradepande, 1 rist, 1 professionel bageplade m / non-stick, teleskopudtræk 1 niveau
Pyrolyse renseprogram, kort/mellem/lang, min	- / - / -	60 / 90 / 150	- / - / -	- / - / -
Pyrolyse renseprogram, kort/mellem/lang, Wh	- / - / -	2782 / 4034 / 6444	- / - / -	- / - / -
El-tilslutning volt/amp.	230V / 16	230V / 16	230V / 16	230V / 16

Indbygningsovne

	Voss Ovn IEP770RF	**Voss Ovn IEL700HV**	**Voss Ovn IEL600RF**	**Voss Ovn IEL600HV**
Anv. / Erstatter	VOSS Special			
Produktserie	SteamBake	SurroundCook	SurroundCook	SurroundCook
Farve	Rustfri stål	Hvid	Rustfri stål	Hvid
Energieffektivitetsklasse	A+	A	A	A
Nettovolume, liter	71	71	71	71
Ovnrum, rengøring	Katalyse	Katalyse	Clean emalje	Clean emalje
Indbyg HxBxD, mm	590x560x550	590x560x550	590x560x550	590x560x550
Temperaturinterval	30°C - 300°C	50°C - 275°C	50°C - 275°C	50°C - 275°C
Grilleffekt, W	2300	1900	1900	1900
Bagepladeareal, cm²	1424	1424	1424	1424
Ovnbelysning	Enkelt	Enkelt	Enkelt	Enkelt
Madlavningstermometer	Ja	-	-	-
Betjening	Pop-ud knapper	Pop-ud knapper	Pop-ud knapper	Pop-ud knapper
Trykknapper	3, touch	-	-	-
Display farve	Hvid	-	-	-
Elekt. urfunktioner	Ur, minutur og timer	-	-	-
Børnesikring af ovnlåge	Ja	-	-	-
Elektronisk temp.styring	Ja	-	-	-
Hurtig opvarm.funktion	Ja	-	-	-
SoftClose	Ja	-	-	-
Katalysator v/pyrolyse	-	-	-	-
Fedt- og lugtfilter	-	-	-	-
Tilbehør	1 bageplade, 1 bradepande, 1 rist, 1 professionel bageplade m / non-stick, teleskopudtræk 1 niveau	2 bageplader, 1 bradepande, 1 rist	2 bageplader, 1 bradepande, 1 rist	2 bageplader, 1 bradepande, 1 rist
Pyrolyse renseprogram, kort/mellem/lang, min	- / - / -	- / - / -	- / - / -	- / - / -
Pyrolyse renseprogram, kort/mellem/lang, Wh	- / - / -	- / - / -	- / - / -	- / - / -
El-tilslutning volt/amp.	230V / 16	230V / 16	230V / 16	230V / 16

Kompakte produkter - Ovne

	Voss Kompaktovn IKC680RF	Voss Kompaktovn IKC670RF
Anv. / Erstatter	VOSS Special	VOSS Special
Produktserie	-	-
Farve	Rustfri stål	Rustfri stål
Nettovolume, liter	43	43
Ovnrum, rengøring	Clean emalje	Clean emalje
Indbyg HxBxD, mm	450x560x550	450x560x550
Temperaturinterval	30°C - 230°C	30°C - 230°C
Grilleffekt, W	1900	1900
Ovnbelysning	Enkelt	Enkelt
Madlavningstermometer	-	-
Betjening	Touch	Pop-ud knapper
Trykknapper	10, touch	3, touch
Display farve	Hvid	Hvid
Elekt. urfunktioner	Ur, minutur og timer	Ur, minutur og timer
Børnesikring af ovnlåge	Ja	Ja
Elektronisk temp.styring	Ja	Ja
Hurtig opvarm.funktion	Ja	-
SoftClose	-	-
Katalysator v/pyrolyse	-	-
Fedt- og lugtfilter	-	-
Tilbehør	1 bageplade, 1 rist	1 bageplade, 1 rist
Pyrolyse renseprogram, kort/mellem/lang, min	- / - / -	- / - / -
Pyrolyse renseprogram, kort/mellem/lang, Wh	- / - / -	- / - / -
El-tilslutning volt/amp.	230V / 16	230V / 16

Kompakte produkter - Skuffer

	Electrolux Skuffe EED14700OX	Electrolux Skuffe EED14500OX
Produktgruppe	Varmeskuffe	Skuffe
Installation	Indbygning	Indbygning
Farve	Rustfri stål	Rustfri stål
Indbyg HxBxD, mm	140x560x550	
Produktmål HxBxD, mm	140x594x535	140x594x504
Regulerbare temperaturer	30-80°	

Kogesektioner - Induktion

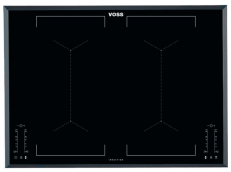

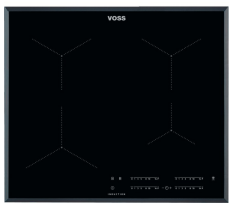

	Voss-Electrolux Kogesektion DIK5480-FR	Voss Kogesektion DID840FR	Voss Kogesektion DID740FR	Voss Kogesektion DID640FR
Anv. / Erstatter	VOSS Special	Nyhed	VOSS Special / DIK3472-FR	VOSS Special / DIK3462-FR
Type	Induktion	Induktion	Induktion	Induktion
Rammetype	Facetslebet	Facetslebet	Facetslebet	Facetslebet
Hulmål, HxBxD, mm	50x750x490	44x750x490	44x680x490	44x560x490
Produktmål BxD, mm	780x520	780x520	710x520	590x520
Betjening	Touch Slider	Touch Slider	Touch Slider	Touch Slider
32 cm TripleZone	-	Ja	-	-
FlexiBridge	-	-	-	-
Brofunktion	Venstre	Venstre	Venstre	-
Booster	Ja	Ja	Ja	Ja
Hob2Hood	-	Ja	Ja	Ja
Timer	Ja	Ja	Ja	Ja
Tilslutningseffekt, W	7400	7350	7350	7350
Forreste venstre, W/mm	2300 / 3200W / 210mm	2300 / 3200W / 210mm	2300 / 3200W / 210mm	2300 / 3700W / 210mm
Bagerste venstre, W/mm	2300 / 3200W / 210mm	2300 / 3200W / 210mm	2300 / 3200W / 210mm	1800 / 2800W / 180mm
Forreste højre, W/mm	2300 / 3200W / 210mm	-	2300 / 3200W / 210mm	1400 / 2500W / 145mm
Bagerste højre, W/mm	2300 / 3200W / 210mm	1600 / 2300 / 3000 / 2500 / 3600 / 3600W / 180 / 240 / 320mm	2300 / 3200W / 210mm	1800 / 2800W / 180mm
Forreste midtfor, W/mm	-	1400 / 2500W / 145mm	-	-
Bagerste midtfor, W/mm	-	-	-	-
Stop&Go / Pause	Ja	Ja	Ja	Ja
Restvarmeindikator	Ja	Ja	Ja	Ja
Børnesikring	Ja	Ja	Ja	Ja
Eco/Optællingstimer	Ja / Ja	Ja / Ja	Ja / Ja	Ja / Ja
Auto.sikkerhedsslukning	Ja	Ja	Ja	Ja
Ledningslængde, m	1.5	1.5	1.5	1.5
Stikprop	Lev. uden stik / prop	Lev. uden stik / prop	Lev. uden stik / prop	Lev. uden stik / prop
Farve i display/betjeningspanel	Rød	Rød	Rød	Rød

Kogesektioner - Induktion

	Voss Kogesektion DIT640FR	Voss Kogesektion DIT640RF
Anv. / Erstatter	DIK2461-FR	DIK2461-RF
Type	Induktion	Induktion
Rammetype	Facetslebet	XL ramme i rustfri stål
Hulmål, HxBxD, mm	44x560x490	46x560x490
Produktmål BxD, mm	590x520	576x516
Betjening	Touch	Touch
32 cm TripleZone	-	-
FlexiBridge	-	-
Brofunktion	-	-
Booster	Ja	Ja
Hob2Hood	Ja	Ja
Timer	Ja	Ja
Tilslutningseffekt, W	7350	7350
Forreste venstre, W/mm	2300 / 3700W / 210mm	2300 / 3700W / 210mm
Bagerste venstre, W/mm	1800 / 2800W / 180mm	1800 / 2800W / 180mm
Forreste højre, W/mm	1400 / 2500W / 145mm	1400 / 2500W / 145mm
Bagerste højre, W/mm	1800 / 2800W / 180mm	1800 / 2800W / 180mm
Forreste midtfor, W/mm	-	-
Bagerste midtfor, W/mm	-	-
Stop&Go / Pause	Ja	Ja
Restvarmeindikator	Ja	Ja
Børnesikring	Ja	Ja
Eco/Optællingstimer	- / -	- / -
Auto.sikkerhedsslukning	Ja	Ja
Ledningslængde, m	1.5	1.5
Stikprop	Lev. uden stik / prop	Lev. uden stik / prop
Farve i display/betjeningspanel	Rød	Rød

Kogesektioner - Keramiske

Voss-Electrolux Kogesektion DEK2463-RF

Voss-Electrolux Kogesektion DEK2463-FR

Voss-Electrolux Kogesektion DEK2462-UR

Type	Glaskeramik	Glaskeramik	Glaskeramik
Rammetype	XL ramme i rustfri stål	Facetslebet	Uden ramme
Hulmål, HxBxD, mm	38x560x490	38x560x490	42x560x490
Produktmål BxD, mm	576x516	590x520	590x520
Betjening	Touch	Touch	Touch
32 cm TripleZone	-	-	-
FlexiBridge	-	-	-
Brofunktion	-	-	-
Booster	-	-	-
Hob2Hood	-	-	-
Timer	Ja	Ja	Ja
Tilslutningseffekt, W	6300	6300	6400
Forreste venstre, W/mm	750 / 2200W / 120 / 210mm	750 / 2200W / 120 / 210mm	750 / 2200W / 120 / 210mm
Bagerste venstre, W/mm	1200W / 145mm	1200W / 145mm	1200W / 145mm
Forreste højre, W/mm	1200W / 145mm	1200W / 145mm	1200W / 145mm
Bagerste højre, W/mm	700 / 1700W / 120 / 180mm	700 / 1700W / 120 / 180mm	1800W / 180mm
Forreste midtfor, W/mm	-	-	-
Bagerste midtfor, W/mm	-	-	-
Stop&Go / Pause	Ja	Ja	Ja
Restvarmeindikator	Ja	Ja	Ja
Børnesikring	Ja	Ja	Ja
Eco/Optællingstimer	- / -	- / -	- / -
Auto.sikkerhedsslukning	Ja	Ja	Ja
Ledningslængde, m	1.5	1.5	1.5
Stikprop	Lev. uden stik / prop	Lev. uden stik / prop	Lev. uden stik / prop
Farve i display/betjeningspanel	Rød	Rød	Rød

Komfurer - Induktion

Voss Komfur ELI24471RF

Voss Komfur ELI24471HV

Voss Komfur ELI23020HV

Anv. / Erstatter	VOSS Special	VOSS Special	
SteamBake	-	-	-
Farve	Rustfri stål	Hvid	Hvid
Ovnrum	Pyrolytisk selvrens	Pyrolytisk selvrens	Katalytisk selvrens
Type	Induktion	Induktion	Induktion
Energieffektivitetsklasse	A+	A+	A
Udv. mål, HxBxD, mm	850-936x596x600	850-936x596x600	850-936x596x600
Brutto/Netto, liter	77 / 72	77 / 72	72 / 72
Ovnrum 2, brt/net, liter	- / -	- / -	- / -
Bagepladeareal, cm²	1424	1424	1424
Ovnbelysning	Enkelt	Enkelt	Dobbelt
Madlavningstermometer	Ja	Ja	-
Betjening	Touch slider	Touch slider	Pop-ud knapper
Forreste højre, W/mm	2300 / 3200W / 210mm	2300 / 3200W / 210mm	1800 / 2800W / 180mm
Forreste venstre, W/mm	2300 / 3200W / 210mm	2300 / 3200W / 210mm	2300 / 3600W / 210mm
Bagerste højre, W/mm	2300 / 3200W / 210mm	2300 / 3200W / 210mm	1800 / 2800W / 180mm
Bagerste venstre, W/mm	2300 / 3200W / 210mm	2300 / 3200W / 210mm	1400 / 2500W / 140mm
Temperaturinterval	30°C - 300°C	30°C - 300°C	50°C - 275°C
Tilbehør	2 non-stick bageplader, 1 non-stick bradepande, 1 rist	2 non-stick bageplader, 1 non-stick bradepande, 1 rist	2 bageplader, 1 bradepande, 1 rist
Tilbehør ovnrum 2	-	-	-
Restvarmeindikator	Ja, 3-trins indikator	Ja, 3-trins indikator	Ja, 3-trins indikator
Timer/Minutur	Ja / Ja	Ja / Ja	Ja / Ja
Opbevaringsskuffe	Magasinskuffe, Uden håndtag, Plast, Push-pull, På skinner	Magasinskuffe, Uden håndtag, Plast, Push-pull, På skinner	Magasinskuffe, Uden håndtag, Plast, Push-pull, På skinner
Tilslutningseffekt, W	10900	10900	10700
El-tilslutning volt/amp.	230V / 3x16	230V / 3x16	230V / 3x16

Komfurer - Keramiske

	Voss Komfur ELK23022HV	**Voss Komfur ELK24320HV**	**Voss Komfur ELK13031HV**	**Voss Komfur ELK23020RF**
SteamBake	-	-	-	-
Farve	Hvid	Hvid	Hvid	Rustfri stål
Ovnrum	Katalytisk selvrens	Katalytisk selvrens	Katalytisk selvrens	Katalytisk selvrens
Type	Glaskeramik	Glaskeramik	Glaskeramik	Glaskeramik
Energieffektivitetsklasse	A	A	A	A
Udv. mål, HxBxD, mm	850-936x596x600	850-936x596x600	850-936x596x600	850-936x596x600
Brutto/Netto, liter	72 / 72	72 / 72	72 / 72	72 / 72
Ovnrum 2, brt/net, liter	- / -	- / -	- / -	- / -
Bagepladeareal, cm²	1424	1424	1424	1424
Ovnbelysning	Dobbelt	Dobbelt	Dobbelt	Dobbelt
Madlavningstermometer	-	Ja	-	-
Betjening	Drejeknapper	Pop-ud knapper	Drejeknapper	Pop-ud knapper
Forreste højre, W/mm	700 / 1700W / 120 / 180mm	700 / 1700W / 120 / 180mm	1200W / 145mm	1200W / 145mm
Forreste venstre, W/mm	1000 / 2200W / 140 / 210mm	1000 / 2200W / 140 / 210mm	2300W / 210mm	2300W / 210mm
Bagerste højre, W/mm	1800W / 180mm	1800W / 180mm	1800W / 180mm	1800W / 180mm
Bagerste venstre, W/mm	1200W / 145mm	1200W / 145mm	1200W / 145mm	1200W / 145mm
Temperaturinterval	50°C - 275°C	50°C - 275°C	50°C - 275°C	50°C - 275°C
Tilbehør	2 bageplader, 1 bradepande, 1 rist	2 non-stick bageplader, 1 non-stick bradepande, 1 rist	2 bageplader, 1 bradepande, 1 rist	2 bageplader, 1 bradepande, 1 rist
Tilbehør ovnrum 2	-	-	-	-
Restvarmeindikator	Ja	Ja	Ja	Ja
Timer/Minutur	- / -	- / -	- / -	- / -
Opbevaringsskuffe	Magasinskuffe, Uden håndtag, Plast, Push-pull, På skinner	Magasinskuffe, Uden håndtag, Plast, Push-pull, På skinner	Magasinskuffe, Uden håndtag, Plast, På skinner	Magasinskuffe, Uden håndtag, Plast, Push-pull, På skinner
Tilslutningseffekt, W	10500	10400	10000	10000
El-tilslutning volt/amp.	230V / 3x16	230V / 3x16	230V / 3x16	230V / 3x16

Komfurer - Keramiske

Voss Komfur
ELK23020HV

SteamBake	-
Farve	Hvid
Ovnrum	Katalytisk selvrens
Type	Glaskeramik
Energieffektivitetsklasse	A
Udv. mål, HxBxD, mm	850-936x596x600
Brutto/Netto, liter	72 / 72
Ovnrum 2, brt/net, liter	- / -
Bagepladeareal, cm²	1424
Ovnbelysning	Dobbelt
Madlavningstermometer	-
Betjening	Pop-ud knapper
Forreste højre, W/mm	1200W / 145mm
Forreste venstre, W/mm	2300W / 210mm
Bagerste højre, W/mm	1800W / 180mm
Bagerste venstre, W/mm	1200W / 145mm
Temperaturinterval	50°C - 275°C
Tilbehør	2 bageplader, 1 bradepande, 1 rist
Tilbehør ovnrum 2	-
Restvarmeindikator	Ja
Timer/Minutur	- / -
Opbevaringsskuffe	Magasinskuffe, Uden håndtag, Plast, Push-pull, På skinner
Tilslutningseffekt, W	10000
El-tilslutning volt/amp.	230V / 3x16

Komfurer - Gas

Voss Komfur
GLF23020HV

Anv. / Erstatter	VOSS Special
SteamBake	-
Farve	Hvid
Ovnrum	Katalytisk selvrens
Type	Gas
Energieffektivitetsklasse	A
Udv. mål, HxBxD, mm	850-936x596x600
Brutto/Netto, liter	72 / 72
Ovnrum 2, brt/net, liter	- / -
Bagepladeareal, cm²	1424
Ovnbelysning	Enkelt
Madlavningstermometer	-
Betjening	Drejeknapper
Forreste højre, W/mm	1000W / 54mm
Forreste venstre, W/mm	3800W / 121mm
Bagerste højre, W/mm	2000W / 70mm
Bagerste venstre, W/mm	2000W / 70mm
Temperaturinterval	50°C - 275°C
Tilbehør	2 bageplader, 1 bradepande, 1 rist
Restvarmeindikator	-
Timer/Minutur	- / -
Opbevaringsskuffe	Magasinskuffe, Uden håndtag, Plast, På skinner
Tilslutningseffekt, W	3500
Ledningslængde, m	1.5
El-tilslutning volt/amp.	230V / 16

ZOP37902XK, ZOB30601XK, ZOB30601WK, ZOB20601XK

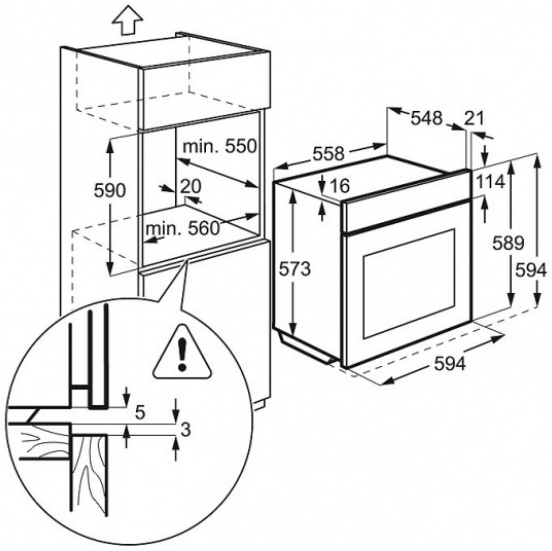

ZSM17100XA

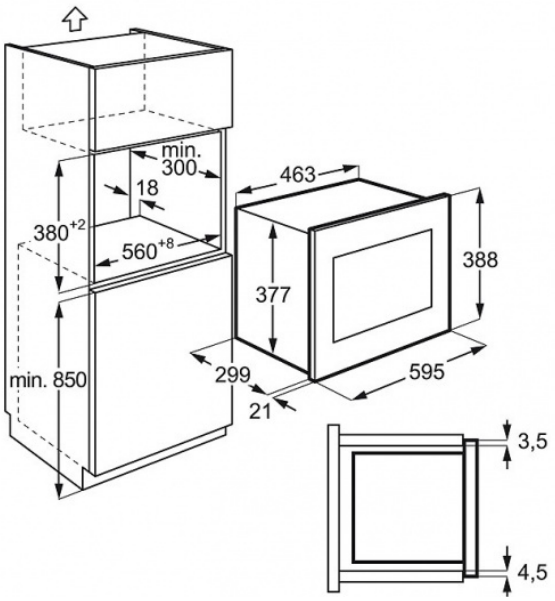

ZIT6460XB

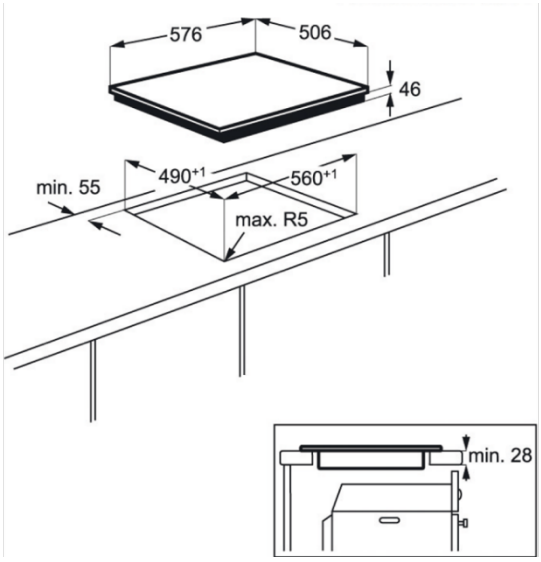

ZIT6460CB

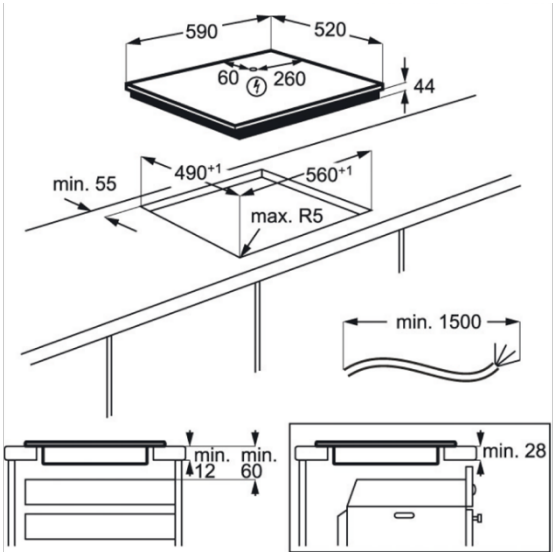

ZEV6341XBA, ZEV6140XBA, ZEV6340XBA

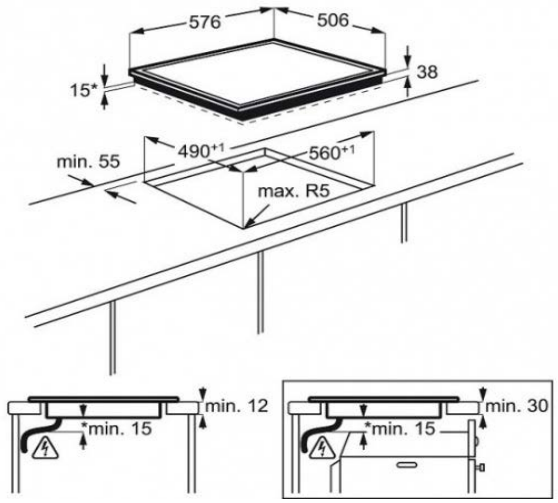

ZES3921IBA

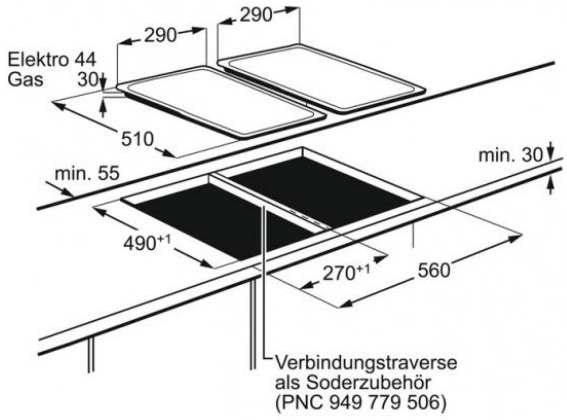

ZHP60260SA

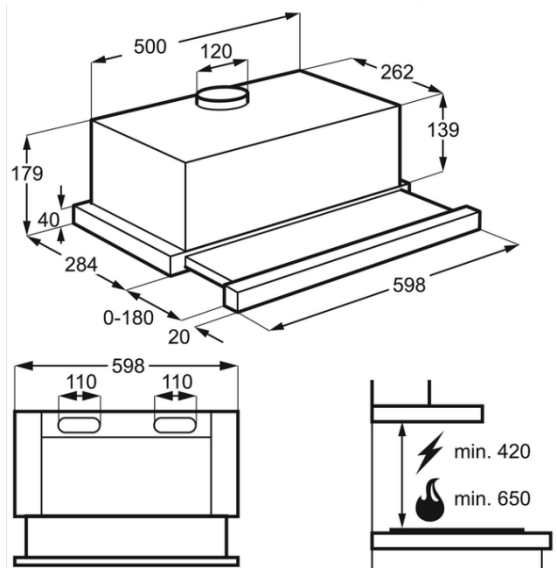

ZCI67300WA, ZCV65000WA, ZCV64000WA, ZCE64000WA

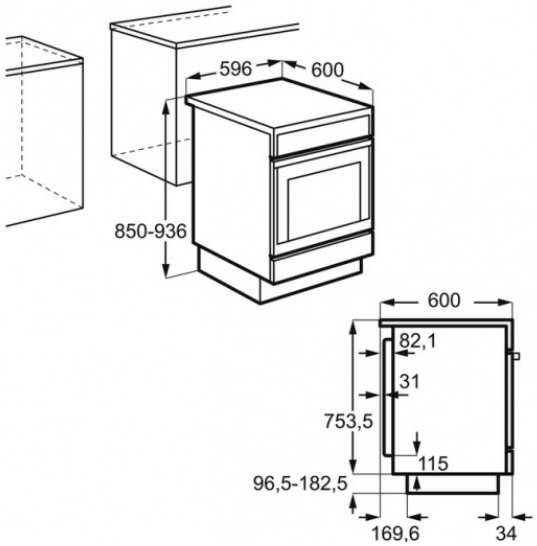

ZBB28465SA

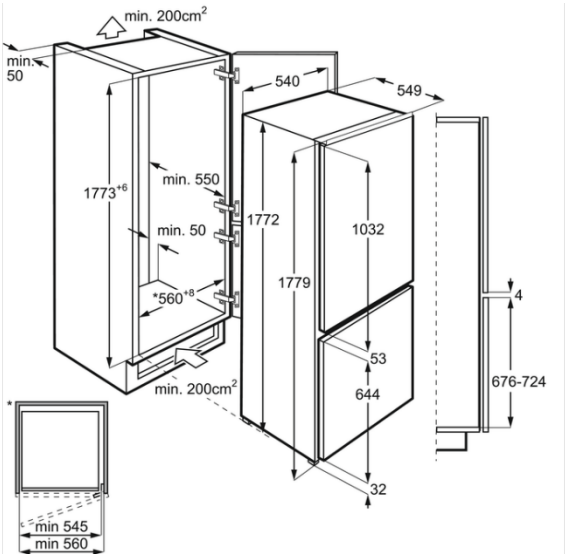

ZBA23022SA

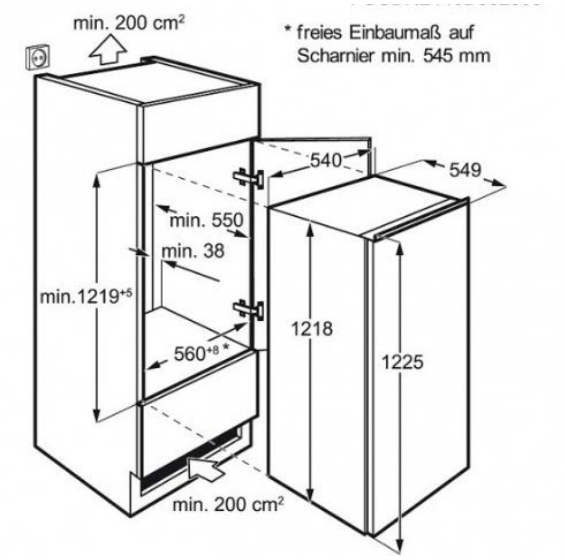

ZBA32050SA, ZBF22451SA

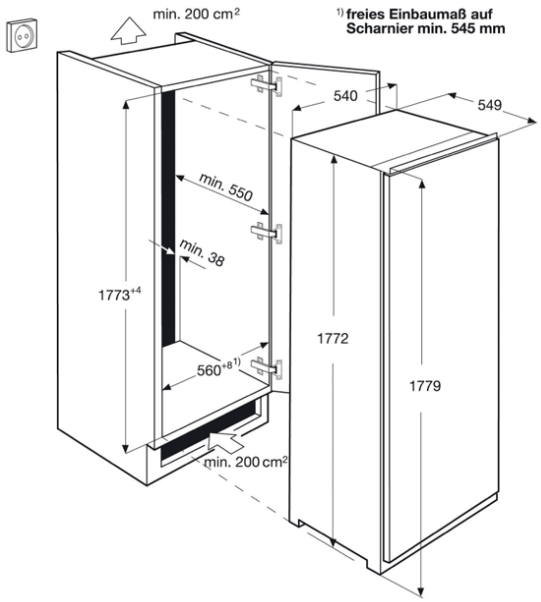

ZQA12430DA, ZQA14030DA

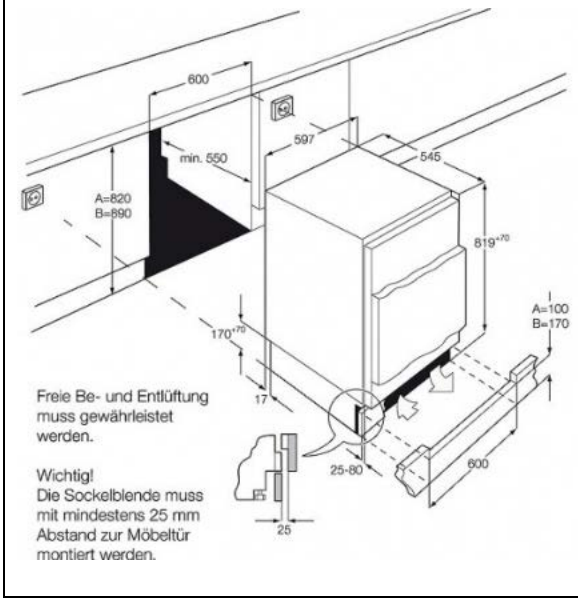

ZDF26020WA, ZDF22002WA

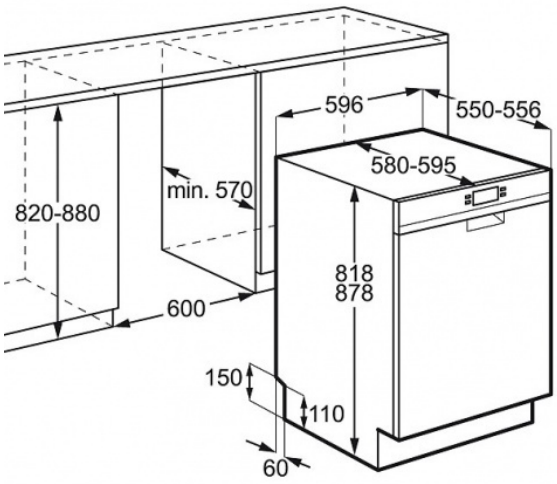

ZDT24004FA, ZDT22004FA, ZDT21006FA

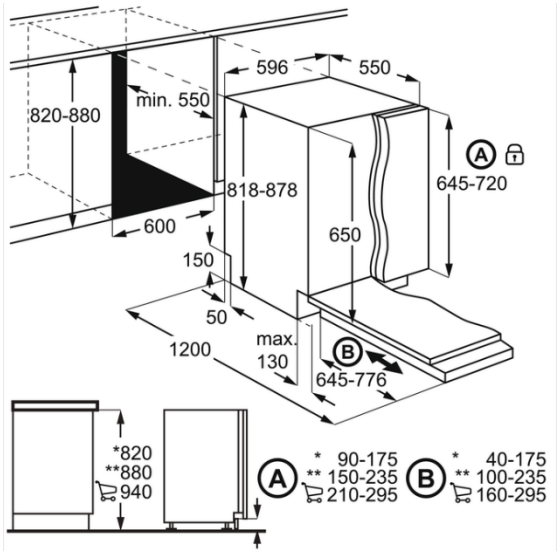

ZDS12002WA

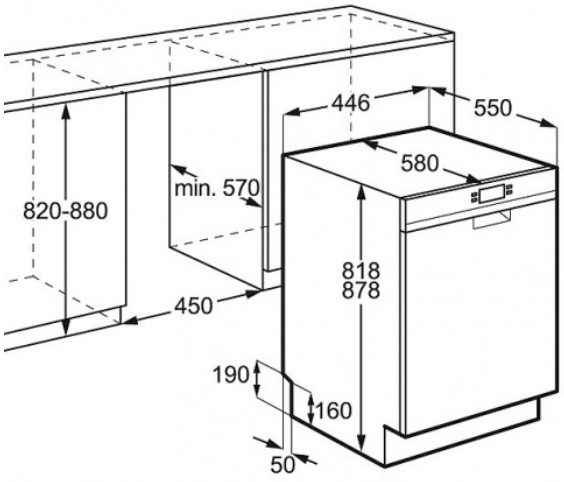

ZDV14003FA

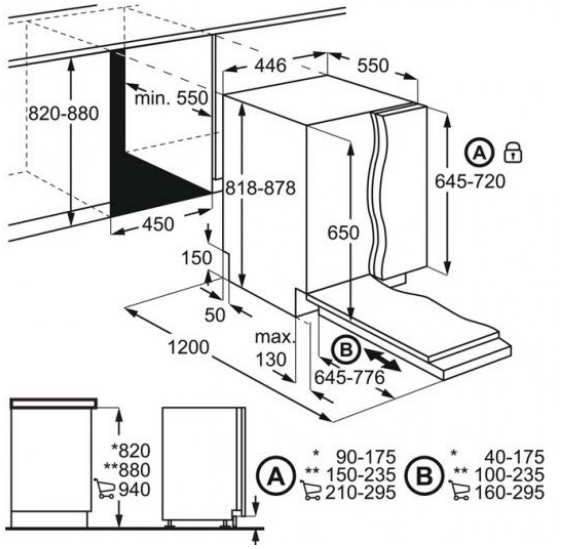

Model	WSA-AP	CTA-AP	PT-AP	DPA-AP
Beskrivelse	SuperClean grillrist	SuperClean bageplade	Professionel bageplade	SuperClean bradepande
Ref. pris	243	317	297	351

Model	DDPGR-AP	E9OHPS1
Beskrivelse	Ekstra dyb bradepande	Pizzasten sæt, m/ pizzaspade og pizzaskærer
Ref. pris	384	395

Model	TR1LV_H	TR1LVA_H	TR1LFV_H	TR1LFAV_H
Beskrivelse	Fleksibelt udtræk, 1 niveau	Fleksibelt udtræk, SuperClean, 1 niveau	Fleksibelt udtræk, fuldt udtræk, 1 niveau	Fleksibelt udtræk, fuldt udtræk, SuperClean, 1 niveau
Ref. pris	384	459	486	675

Model	TR3LFV_H	TR3LFAV_H
Beskrivelse	Fleksibelt udtræk, fuldt udtræk, 3 niveauer	Fleksibelt udtræk, fuldt udtræk, SuperClean, 3 niveauer
Ref. pris	1.263	1.415

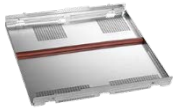

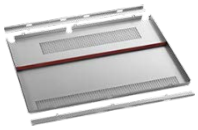

Model	PBOX-6IR	PBOX-7IR8I	PBOX-8R9I
Beskrivelse	ProBox beskyttelsesplade, induktion og keramisk, 60 cm	ProBox beskyttelsesplade, induktion og keramisk, 70 cm	ProBox beskyttelsesplade, keramisk, 80 og 90 cm
Ref. Pris	533	709	709

Model	ECFB03
Beskrivelse	Kulfilter
Ref. pris	274

Model	NPEDW	E6WHPED3	STA8	STA9
Beskrivelse	Sokkel med udtrækskurv	Forhøjningssokkel til vask og tør, med skuffe. Passer til kabinet 60 cm i dybden	Samlebeslag til vask+tør, dybde 54 cm	Samlebeslag m/udtræksbakke til vask+tør
Ref. pris	695	1.895	384	459

www.voss.dk

Der tages forbehold for tryk- og prisfejl